Բացատրագիր

Ք. Եղվարդ, համայնքի բեռնատար ավտոմեքենաների ավտոկայանատեղիի և գրասենյակային մասի շենքերի ուժային էլեկտրասնուցման համակարգերի նախագծային փաթեթը մշակված է տեխնիկական առաջադրանքի, գլխավոր հատակագծի, ԷՍԿ 7 (ПУЭ 7), ԻԻ էլեկտրաէներգիայի հաղորդաբաշխման վերաբերյալ տեխնիկական կանոնակարգի, ՇՆ և Կ III-80, ՇՆ և Կ 3.01.01-85, ՇՆ և Կ 3.05.06-85 շինարարական նորմերի եվ ՀՀ տարածքում գործող այլ նորմատիվատեխնիկական փաստաթղթերի պահանջներին համապատասխան:

Նախագծվող շենքերի էլեկտրասնուցման համակարգի պահանջվող հաշվարկային հզորությունը կազմում է 24.3 կՎտ, հաշվարկային հոսանքը՝ 43.4 Ա: Էլեկտրամատակարարման հուսալիության աստիճանը՝ III:

Օֆիսային շենքի սանհանգույցում նախատեսված է 1 հատ միաֆազ սպառիչի միացման կետ՝ ծավալային ջրատաքացուցիչ միացնելու համար 5-7 կվտ հզորությամբ: Ավտոկայանատեղիներում նախատեսված են միաֆազ վարդակներ՝ մինչև 2.5 կՎտ հզորությամբ: Նախատեսված են նաև 2 հատ միաֆազ սպառիչի միացման կետեր՝ եռակցման սարքեր միացնելու համար:

Էլեկտրաէներգիայի բաշխումն իրականացվում է հետևյալ կերպ.

ԳԲՎ մուտքային բաշխիչ պահարանը, որի էլեկտրասնուցումն իրականացված է մոտակա հենասյունից ալյումինե АВВГ-нг 4x16 մալուխի միջոցով, տեղակայված է օֆիսային շենքի արտաքին կողմից ինչպես ցույց է տրված համապատասխան հատակագծում: Վերջինից իրականացվում է օֆիսային շենքի պահակակետում տեղակայվող ԲՎ-1 էլեկտրական պահարանի սնուցումը՝ АВВГ-нг 4x10 ալյումինե մալուխով, և ավտոկայանատեղիի շենքում տաղակայվող ԲՎ-2 էլեկտրական վահանակի սնուցումը՝ АВВГ-нг 4x10 ալյումինե մալուխով, որի անցկացումը նախատեսվում է գրունտային շերտի միջով: Վերջին վահանակից նախատեսված է նույն շենքում տեղակայված ԲՎ-3 էլեկտրական վահանակի սնուցումը՝ АВВГ-нг 5x6 ալյումինե մալուխով, ինչպես ցույց է տրված համապատասխան հատակագծում:

Բոլոր էլեկտրական բաշխիչ սարքավորումների տեղակայումն ու էլեկտրական միացումների ուղեկապումը ցույց է տրված սույն նախագծային փաթեթի ուժային էլեկտրականության հատակագծերում:

Հարդարվող պատերով մալուխային գծերը թողնել հարդարվող շերտի մեջ, իսկ հարդաման շերտի բացակայության դեպքում օգտագործել ճկում մեկուսիչ խողովակ:

Բոլոր էլեկտրական մալուխները պետք է լինեն հրադիմացկուն, ունենան ցածր ծխանջատման աստիճանով պոլիպրոպիլենե մեկուսացում և բավարարեն ТУ 16.К71-310-2001 պահանջներին:

Շենքի լուսահաշվարկը իրականացվել է ՀՀՇՆ 22-03-2017 «Արհեստական և բնական լուսավորում» շինարարական նորմին համապատասխան:

Շենքի հողանցման և պոտենցիալների հավասարեցման համար նախատեսվում է հողանցման կոնտուրի իրականացում՝ համաձայն նախագծի համապատասխան հատակագծերի: ԳԲՎ և ԲՎ-2 պահարանների PE հաղորդիչի միացումը շենքերի հողանցման և պոտենցիալների հավասարեցման համակարգին իրականացնել ПВ 1x16 և ПВ 1x10 մալուխների միջոցով:

Բոլոր մետաղական ծածկերի, խողովակաշարերի ու մետաղական կոնստրուկցիաների համար ապահովել միացում շենքի պոտենցիալների հավասարեցման համակարգին 1x6 ք.մմ կտրվածքի ճկուն հաղորդալարով՝ առնվազն մեկ կետից:

Թերթ	Անվանում	Ծան.
1	Բացատրագիր: Գծագրերի անվանացանկ:	
2	**Ուժային վահանակների միագծանի սխեմա: ԳԲՎ և ԲՎ-3:**	
3	Ուժային վահանակների միագծանի սխեմա: ԲՎ-1 և ԲՎ-2:	
4	**Էլեկտրական վարդակների տեղակայման հատակագիծ: Գրասենյակային տարածք:**	
5	**Էլեկտրական վարդակների տեղակայման հատակագիծ: Ավտոկայանատեղի:**	
6	**Լուսավորության հատակագիծ: Գրասենյակային տարածք:**	
7	**Լուսավորության հատակագիծ: Ավտոկայանատեղի:**	
8	**Հողանցման անցկացման հատակագիծ: Գրասենյակային տարածք:**	
9	**Հողանցման անցկացման հատակագիծ: Ավտոկայանատեղի:**	
10	Ծավալաթերթ	

ԵՂՎԱՐԴԻ ՀԱՄԱՅՆՔԱՊԵՏԱՐԱՆ
Հասցե: ՀՀ, ք Եղվարդ, Երևանյան 1| Phone: +374 (224) 2-20-24

Եղվարդի համայնքապետարանի նոր ավտոկայանատեղիի կառուցում

Բացատրագիր: Անվանացանկ

Format	Date:
A3(297x420)	01.08.2021
Նախագծեց:	Հաստատեց:
Ղ.Ղ.	?? ??

ԲԻՄ ԻՆԺԵՆԵՐԻՆԳ ՍՊԸ
Երևան Ավան-Առինջ, Միկրոշրջան-1| Հեռ. +374 (98) 948 888 | E-mail. info@bime.am

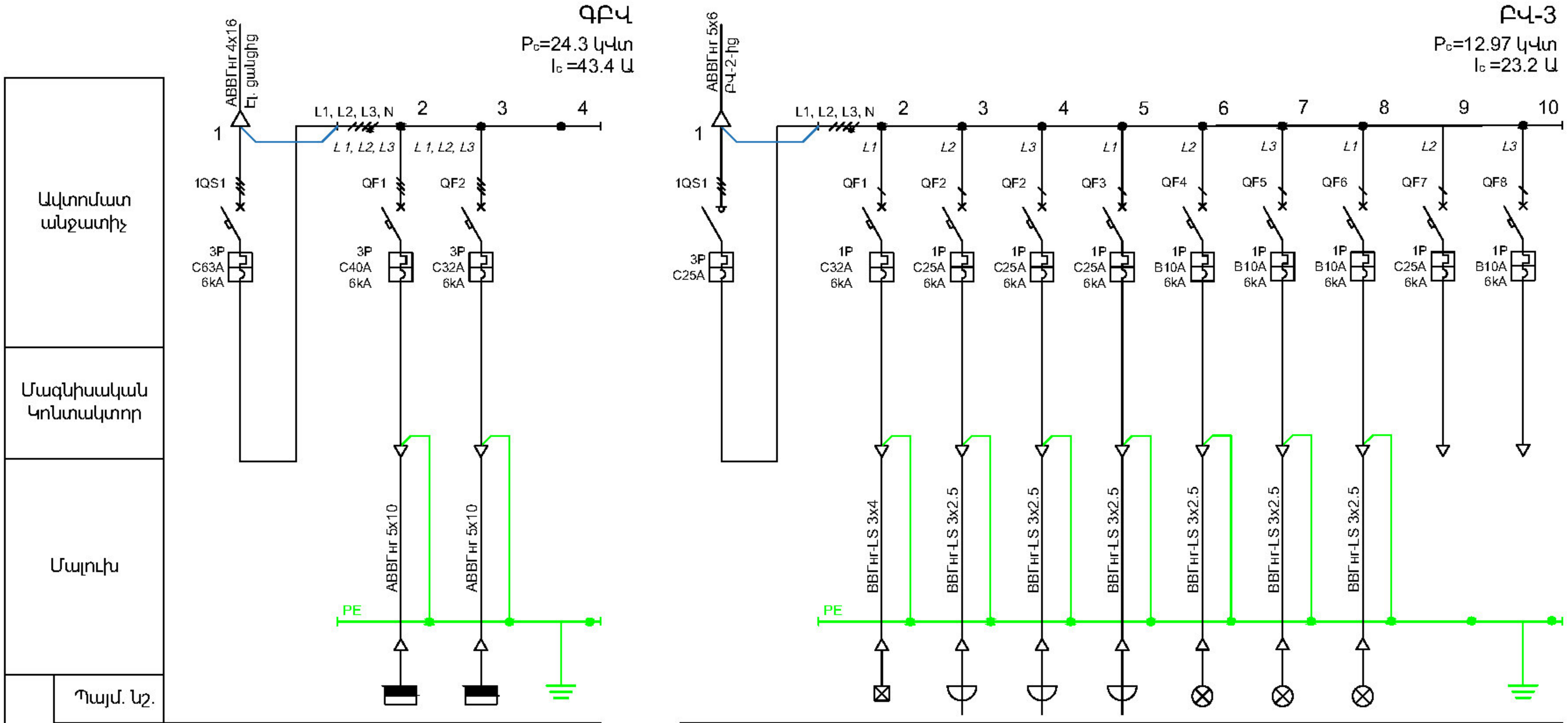

Ֆիդեր						
Խումբ	ԳԲՎ		ԲՎ-1	ԲՎ-2	
P, կՎտ	24.3		19.53	2.5	
I, Ա	43.4		28.9	12.3	
Անվանում	Մուտք		Բաշխիչ վահան	Բաշխիչ վահան	Հողանցում

ԲՎ-3		EP	CP-1	CP-2	CP-3	LP-1	LP-2	LP-3		
12.97		5	2.5	2.5	2.5	0.4	0.2	0.2		
23.2		26.7	12.3	12.3	12.3	1.8	1	1		
Մուտք		Եռակցման ապարատ	Վարդակներ	Վարդակներ	Վարդակներ	Լուսավոր-ություն	Լուսավոր-ություն	Լուսավոր-ություն	Պահուստ	Պահուստ

ԵՂՎԱՐԴԻ ՀԱՄԱՅՆՔԱՊԵՏԱՐԱՆ

Հասցե: ՀՀ, ք. Եղվարդ, Երևանյան 1| Phone: +374 (224) 2-20-24

Եղվարդի համայնքապետարանի նոր ավտոկայանատեղիի կառուցում

Ուժային վահանակների միագծանի սխեմա: ԳԲՎ և ԲՎ-3:

Format	Date:
A3(297x420)	01.08.2021
Նախագծեց:	Հաստատեց:
Գ.Գ.	?? ??

ԲԻՄ ԻՆԺԵՆԵՐԻՆԳ ՍՊԸ

Երևան Ավան-Առինջ, Միկրոշրջան-1| Հեռ. +374 (98) 948 888 | E-mail. info@bime.am

ԷՄ

ԲՎ-1

Pc=19.53 կՎտ
Ic =28.9 Ա

ԲՎ-2

Pc=13 կՎտ
Ic =23.6 Ա

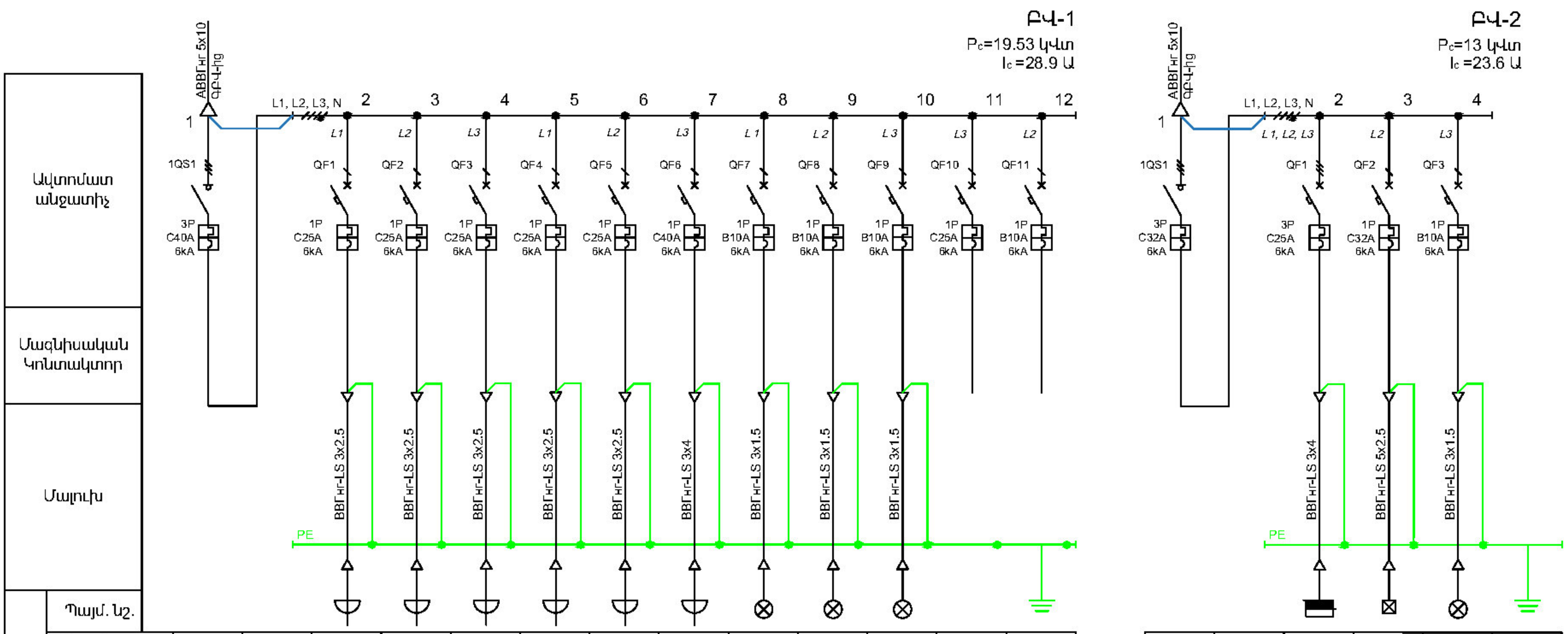

Ֆիդեր													
Խումբ	ԲՎ-1		CP-1	CP-2	CP-3	CP-4	CP-5	CP-6	LP-1	LP-2	LP-3		
P. կՎտ	16.2		2.5	2.5	2.5	2.5	2.5	7	0.2	0.2	0.25		
I. Ա	28.9		12.3	12.3	12.3	12.3	12.3	37.43	1	1	1.3		
Անվանում	Մուտք		Վարդակներ	Վարդակներ	Վարդակներ	Վարդակներ	Վարդակներ	Ջրատաքացուցիչ	Լուսավոր-ություն	Լուսավոր-ություն	Լուսավոր-ություն	Պահուստ	Պահուստ

ԲՎ-2		ԲՎ-3	EP	LP-1	
13		12.97	5	0.2	
23.6		23.2	26.7	1	
Մուտք		Բաշխիչ վահանակ	Էլեկտրական ջեռոց	Լուսավոր-ություն	Հողանցում

ԵՂՎԱՐԴԻ ՀԱՄԱՅՆՔԱՊԵՏԱՐԱՆ
Հասցե: ՀՀ, ք Եղվարդ, Երևանյան 1| Phone: +374 (224) 2-20-24

Եղվարդի համայնքապետարանի նոր ավտոկայանատեղիի կառուցում

Ուժային վահանակների միագծանի սխեմա: ԲՎ-1 և ԲՎ-2:

Format: A3(297x420) | Date: 01.08.2021
Նախագծեց: ?.?. | Համաձայնեց: ?? ??

BIM Engineering

ԲԻՄ ԻՆԺԵՆԵՐԻՆԳ ՍՊԸ
Երևան Ավան-Առինջ, Միկրոշրջան-1| Հեռ. +374 (93) 948 666 | E-mail: info@bime.am

ԷՄ
Էջ: 03 / 10

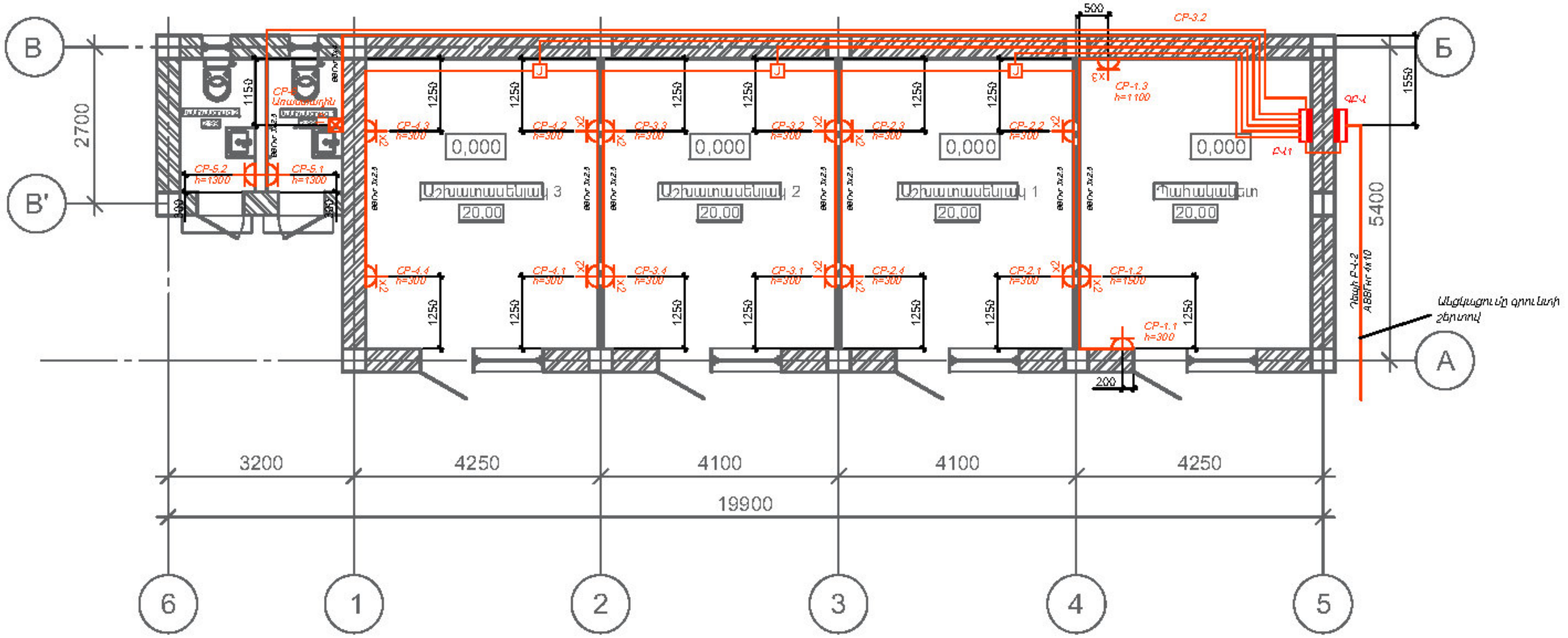

Նշան	Նկարագիր
	Էլեկտրական բաշխիչ վահան
	Ուժային վարդակ, եզակի
x2	Ուժային վարդակ, կրկնակի
x3	Ուժային վարդակ, եռակի
	Ուժային վարդակ, եզակի, IP54
x2	Ուժային վարդակ, կրկնակի, IP54
1p	Էլեկտրական միացում, միաֆազ
3p	Էլեկտրական միացում, եռաֆազ

ԵՂՎԱՐԴԻ ՀԱՄԱՅՆՔԱՊԵՏԱՐԱՆ

Հասցե: ՀՀ, ք. Եղվարդ, Երևանյան 1| Phone: +374 (224) 2-20-24

Եղվարդի համայնքապետարանի նոր ավտոկայանատեղիի կառուցում

Էլեկտրական վարդակների տեղակայման հատակագիծ: Գրասենյակային տարածք:

Format	Date:
A3(297x420)	01.08.2021
Նախագծեց:	Հաստատեց:
?.?.	?? ??

BIM Engineering
Building Infrastructure Management

ԲԻՄ ԻՆԺԵՆԵՐԻՆԳ ՍՊԸ

Երևան Ավան-Առինջ, Միկրոշրջան-1| Հեռ. +374 (98) 948 888 | E-mail info@bime.am

ԷՄ

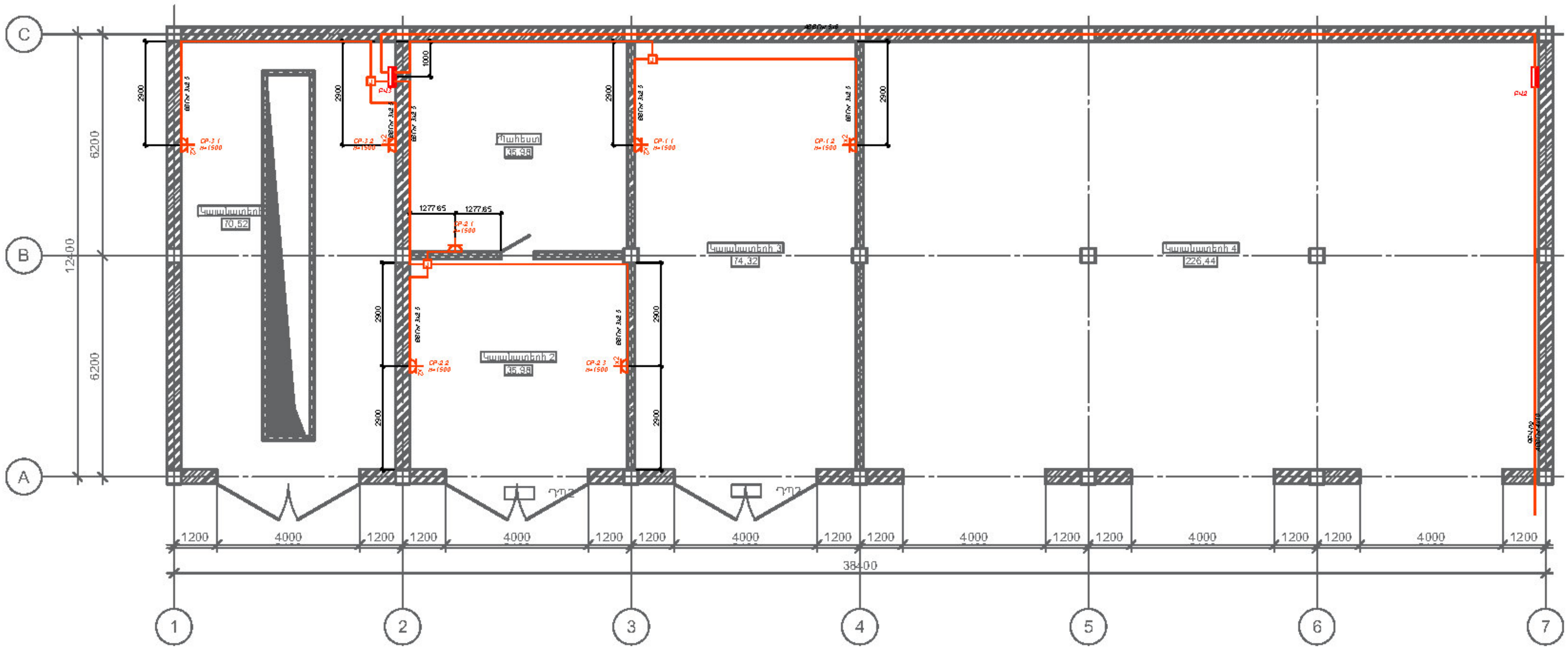

Նշան	Նկարագիր
	Էլեկտրական բաշխիչ վահան
	Ուժային վարդակ, եզակի
	Ուժային վարդակ, կրկնակի
	Ուժային վարդակ, եռակի
	Ուժային վարդակ, եզակի, IP54
	Ուժային վարդակ, կրկնակի, IP54
	Էլեկտրական միացում, միաֆազ
	Էլեկտրական միացում, եռաֆազ

ԵՂՎԱՐԴԻ ՀԱՄԱՅՆՔԱՊԵՏԱՐԱՆ

Հասցե: ՀՀ, ք Եղվարդ, Երևանյան 1| Phone: +374 (224) 2-20-24

Եղվարդի համայնքապետարանի նոր ավտոկայանատեղիի կառուցում

Էլեկտրական վարդակների տեղակայման հատակագիծ: Ավտոկայանատեղի:

Format	Date:
A3(297x420)	01.08.2021
Նախագծեց:	Հաստատեց:
?.?.	?? ??

ԲԻՄ ԻՆԺԵՆԵՐԻՆԳ ՍՊԸ

Երևան Ավան-Առինջ, Միկրոշրջան-1| Հեռ. +374 (98) 948 888 | E-mail. info@bime.am

ԷՄ

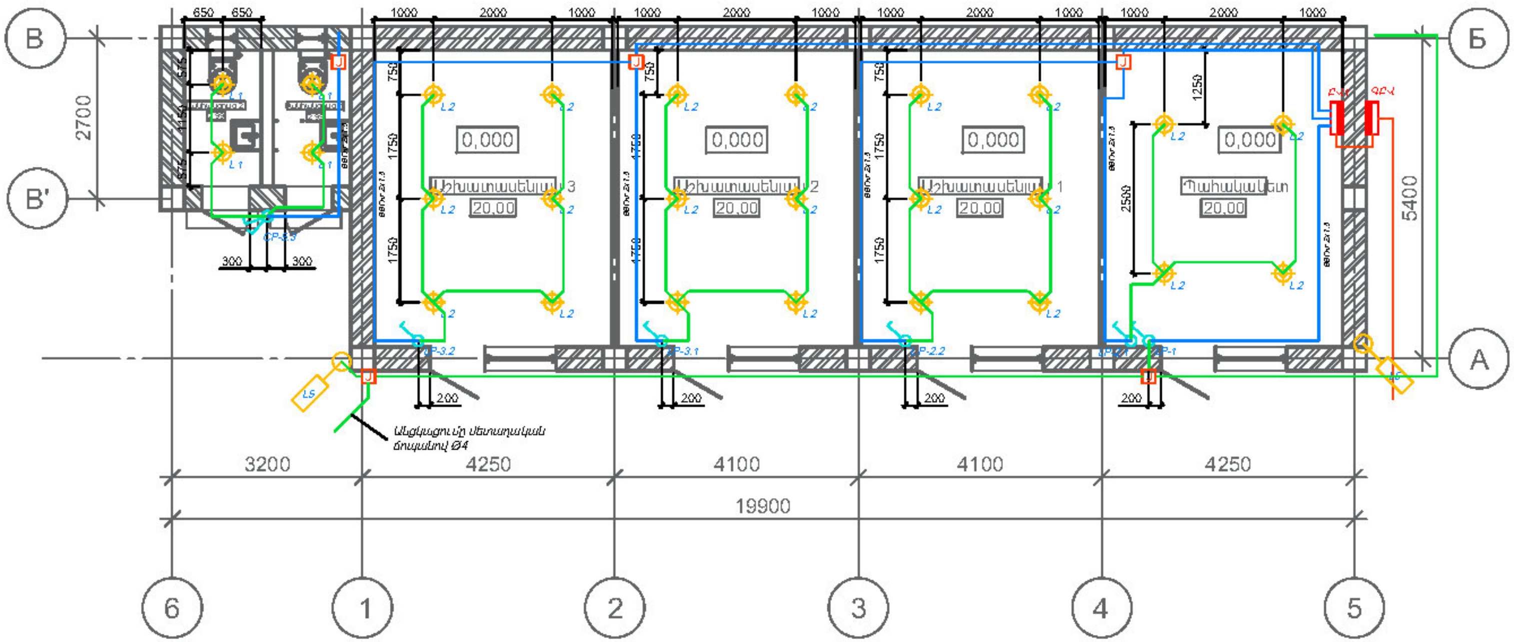

Նշան	Նկարագիր
	Էլեկտրական բաշխիչ վահան
	Լուս. անջատիչ, մեկստեղն
	Լուս. անջատիչ, երկստեղն
L1	Լուսատու LED, մակերևութային տեղակայման, 9.2 Վտ, 482 lm, 5000K
L2	Լուսատու LED, մակերևութային տեղակայման, 18 Վտ, 2150 lm, 5000K
L3	Լուսարձակ LED, մակերևութային տեղակայման, 120 Վտ, 16100 lm, 5000K
L4	Լուսատու LED, մակերևութային տեղակայման, 25 Վտ, 2600 lm, 5000K
L5	Լուսարձակ փողոցային LED, 50 Վտ, 6100 lm, 5000K, IP55

ԵՂՎԱՐԴԻ ՀԱՄԱՅՆՔԱՊԵՏԱՐԱՆ

Հասցե: ՀՀ, ք Եղվարդ, Երևանյան 1| Phone: +374 (224) 2-20-24

Եղվարդի համայնքապետարանի նոր ավտոկայանատեղիի կառուցում

Լուսավորության հատակագիծ:
Գրասենյակային տարածք:

Format	Date:
A3(297x420)	01.08.2021
Նախագծեց:	Հաստատեց:
Գ.Գ.	?? ??

ԲԻՄ ԻՆԺԵՆԵՐԻՆԳ ՍՊԸ

Երևան Ավան-Առինջ, Միկրոշրջան-1| Հեռ. +374 (98) 948 888 | E-mail.info@bime.am

ԷՄ

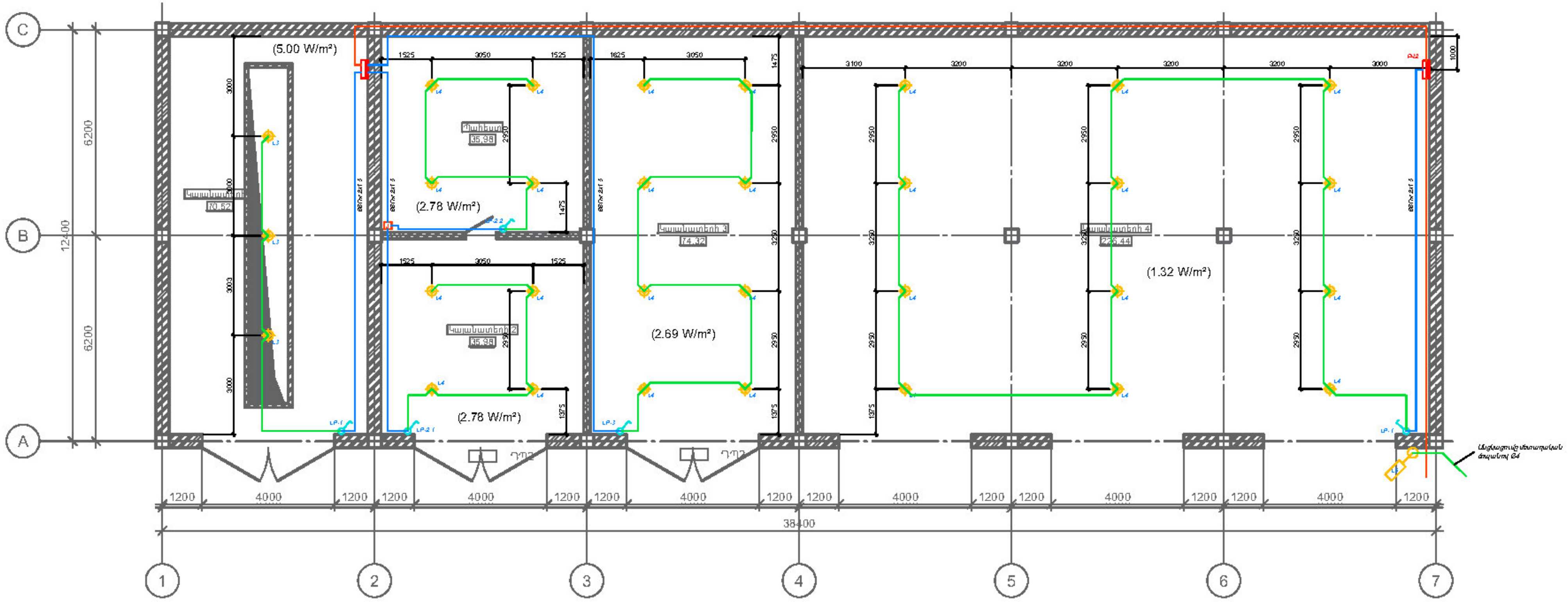

Նշան	Նկարագիր
	Էլեկտրական բաշխիչ վահան
	Լուս. անջատիչ, մեկստեղն
	Լուս. անջատիչ, երկստեղն
L1	Լուսատու LED, մակերևութային տեղակայման, 9.2 Վտ, 482 lm, 5000K
L2	Լուսատու LED, մակերևութային տեղակայման, 18 Վտ, 2150 lm, 5000K
L3	Լուսարձակ LED, մակերևութային տեղակայման, 120 Վտ, 16100 lm, 5000K
L4	Լուսատու LED, մակերևութային տեղակայման, 25 Վտ, 2600 lm, 5000K
L5	Լուսարձակ փողոցային LED, 50 Վտ, 6100 lm, 5000K, IP55

ԵՂՎԱՐԴԻ ՀԱՄԱՅՆՔԱՊԵՏԱՐԱՆ

Հասցե: ՀՀ, ք. Եղվարդ, Երևանյան 1| Phone: +374 (224) 2-20-24

Եղվարդի համայնքապետարանի նոր ավտոկայանատեղիի կառուցում

Լուսավորության հատակագիծ: Ավտոկայանատեղի:

Format	Date:
A3(297x420)	01.08.2021
Նախագծեց:	Հաստատեց:
Գ.Գ.	?? ??

ԲԻՄ ԻՆԺԵՆԵՐԻՆԳ ՍՊԸ

Երևան Ավան-Առինջ, Միկրոշրջան-1| Հեռ. +374 (98) 948 888 | E-mail.info@bime.am

ԷՄ

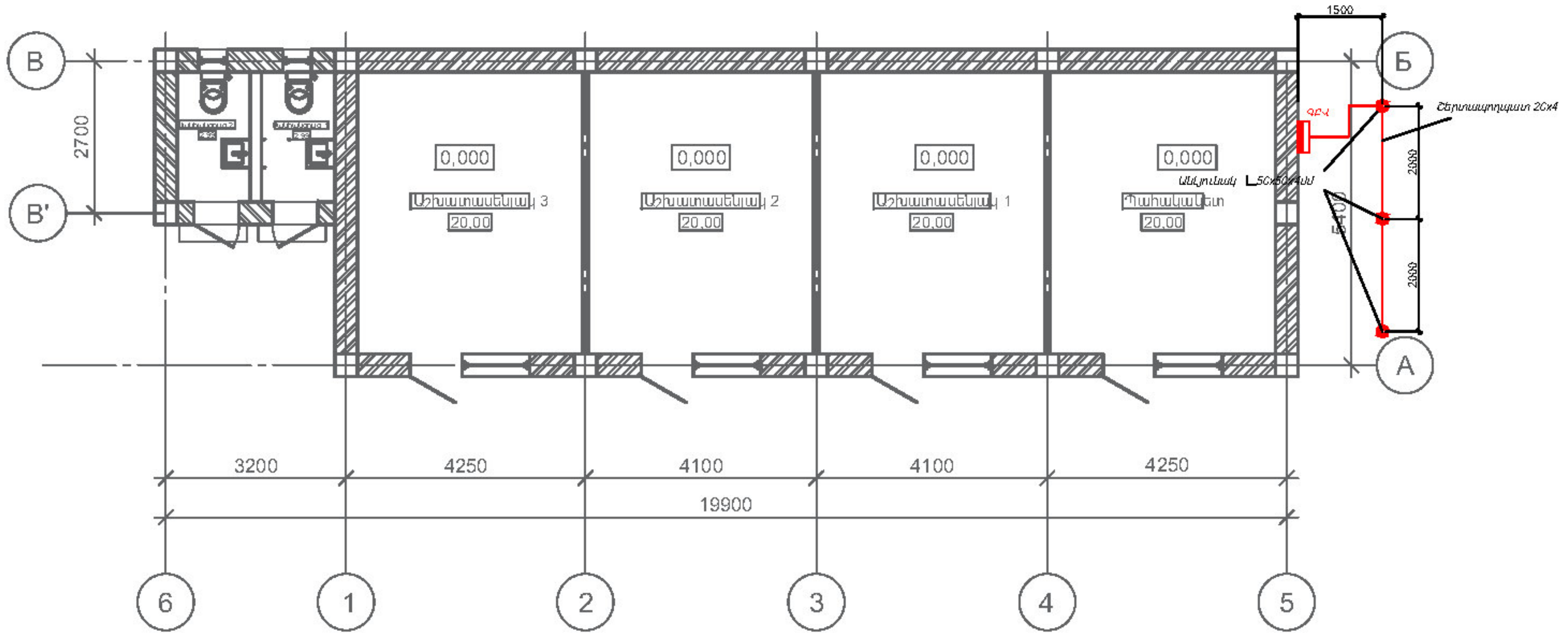

ՊԱՅՄ. ՆՇԱՆՆԵՐ

- Հողանցման էլեկտրոդ
- Միացման հանգույց
- Հողանցման հորիզոնական հաղորդիչ

ԵՂՎԱՐԴԻ ՀԱՄԱՅՆՔԱՊԵՏԱՐԱՆ

Հասցե: ՀՀ, ք. Եղվարդ, Երևանյան 1| Phone: +374 (224) 2-20-24

Եղվարդի համայնքապետարանի նոր ավտոկայանատեղիի կառուցում

Հողանցման անցկացման հատակագիծ: Գրասենյակային տարածք:

Format	Date:
A3(297x420)	01.06.2021
Նախագծեց:	Հաստատեց:
Գ.Գ.	?? ??

ԲԻՄ ԻՆԺԵՆԵՐԻՆԳ ՍՊԸ

Երևան Ավան-Առինջ, Միկրոշրջան-1| Հեռ. +374 (98) 948 666 | E-mail: info@bime.am

ԷՄ

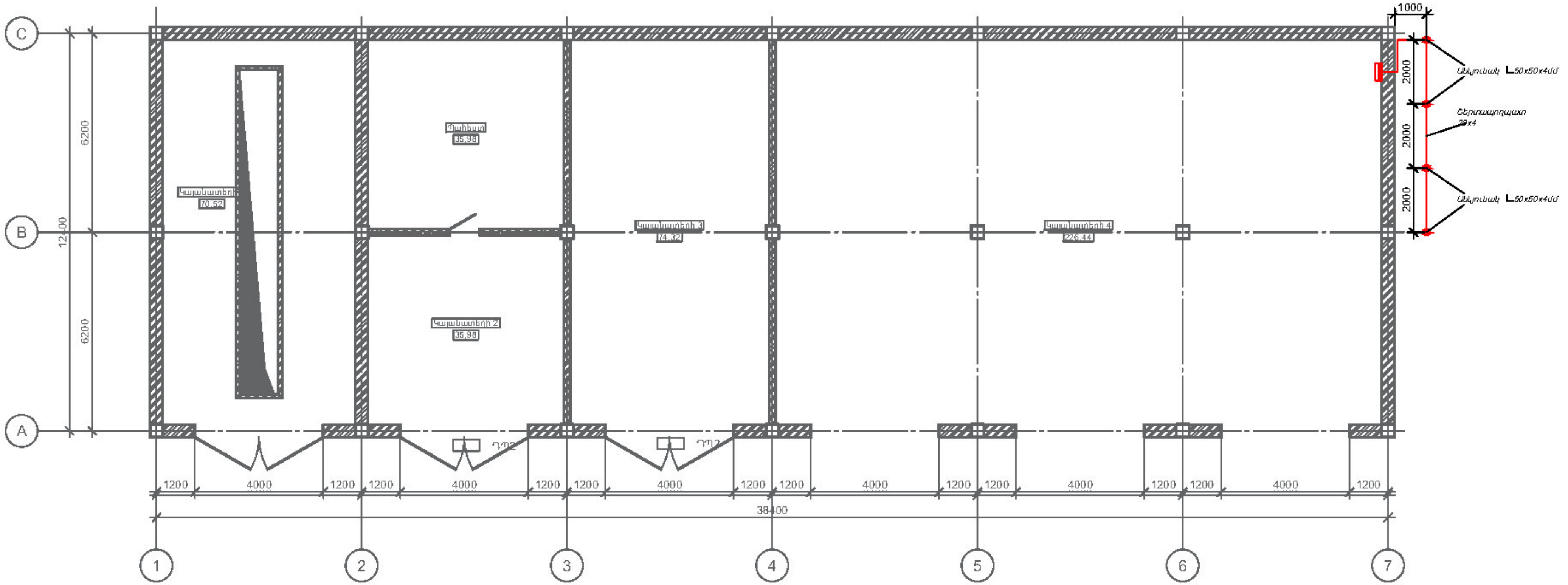

ՊԱՅՄ. ՆՇԱՆՆԵՐ

- Հողանցման էլեկտրոդ
- Միացման հանգույց
- Հողանցման հորիզոնական հաղորդիչ

ԵՂՎԱՐԴԻ ՀԱՄԱՅՆՔԱՊԵՏԱՐԱՆ

Հասցե: ՀՀ, ք Եղվարդ, Երևանյան 1| Phone: +374 (224) 2-20-24

Եղվարդի համայնքապետարանի նոր ավտոկայանատեղիի կառուցում

Հողանցման անցկացման հատակագիծ: Ավտոկայանատեղի:

Format	Date:
A3(297x420)	01.08.2021
Նախագծեց:	Հաստատեց:
Դ.Դ.	?? ??

BIM Engineering
Building Infrastructure Management

ԲԻՄ ԻՆԺԵՆԵՐԻՆԳ ՍՊԸ

Երևան Ավան-Առինջ, Միկրոշրջան-1| Հեռ. +374 (98) 948 888 | E-mail: info@bime.am

ԷՄ

Էլեկտրամոնտաժային աշխատանքների ծավալներ

№	Անվանում	Մակնիշ	Չափ. Միավ.	Քանակ
1	2	3	4	5
1	Էլեկտրական վահան ԳԲՎ, կազմում՝			
1.1	Մետաղական արկղ 400x600x250մմ մոնտ. պանելով, IP54		հատ	1
1.2	Ավտ. Անջատիչ 3P, C63A, 6kA		հատ	1
1.3	Ավտ. Անջատիչ 3P, C40A		հատ	1
1.4	Ավտ. Անջատիչ 3P, C32A		հատ	1
1.5	Հողանցման շինա՝ 8 տեղանոց		հատ	1
1.6	Դին պրոֆիլ		գ.մ	1
1.7	Բաշխիչ տերմինալ		հատ	2
2	Էլեկտրական վահան ԲՎ-1, կազմում՝			
2.1	Պլաստիկ արկղ, 18 մոդուլ, ներկառուցվող		հատ	1
2.2	Բեռի Անջատիչ 3P, 40A		հատ	1
2.3	Ավտ. Անջատիչ 1P, C40A, 6kA		հատ	1
2.4	Ավտ. Անջատիչ 1P, C25A, 6kA		հատ	6
2.5	Ավտ. Անջատիչ 1P, B10A, 6kA		հատ	4
2.6	Հողանցման շինա՝ 8 տեղանոց		հատ	2
2.7	Բաշխիչ սանրիկ 18 մոդուլ		հատ	1
3	Էլեկտրական վահան ԲՎ-2, կազմում՝			
3.1	Պլաստիկ արկղ, 9 մոդուլ, արտաքին տեղակայման		հատ	1
3.2	Բեռի Անջատիչ 3P, 32A		հատ	1
3.3	Ավտ. Անջատիչ 3P, C25A, 6kA		հատ	1
3.4	Ավտ. Անջատիչ 1P, C32A, 6kA		հատ	1
3.5	Ավտ. Անջատիչ 1P, B10A, 6kA		հատ	1
3.6	Հողանցման շինա՝ 8 տեղանոց		հատ	1
3.7	Բաշխիչ սանրիկ 9 մոդուլ		հատ	1
4	Էլեկտրական վահան ԲՎ-3, կազմում՝			
4.1	Պլաստիկ արկղ, 18 մոդուլ, արտաքին տեղակայման		հատ	1
4.2	Բեռի Անջատիչ 3P, 25A		հատ	1
4.3	Ավտ. Անջատիչ 1P, C32A, 6kA		հատ	1
4.4	Ավտ. Անջատիչ 1P, C25A, 6kA		հատ	4
4.5	Ավտ. Անջատիչ 1P, B10A, 6kA		հատ	4
4.6	Հողանցման շինա՝ 8 տեղանոց		հատ	2
4.7	Բաշխիչ սանրիկ 12 մոդուլ		հատ	1
5	Մալուխներ			
5.1	Մալուխ ալյումինե, 4x16 մմ^2, չհրկիզվող	АВВГнг	գ.մ	15
5.2	Մալուխ ալյումինե, 4x10 մմ^2, չհրկիզվող	АВВГнг	գ.մ	76
5.3	Մալուխ ալյումինե, 5x6 մմ^2, չհրկիզվող	АВВГнг	գ.մ	55
5.4	Մալուխ ալյումինե, 1x16 մմ^2, չհրկիզվող	АВВГнг	գ.մ	6
5.5	Մալուխ ալյումինե, 1x10 մմ^2, չհրկիզվող	АВВГнг	գ.մ	10
5.6	Մալուխ պղնձե, 3x4 մմ^2, չհրկիզվող	ВВГнг	գ.մ	40
5.7	Մալուխ պղնձե, 3x2.5 մմ^2, չհրկիզվող	ВВГнг	գ.մ	390
5.8	Մալուխ պղնձե, 2x1.5 մմ^2, չհրկիզվող	ВВГнг	գ.մ	500
5.9	Մալուխ պղնձե, 1x6 մմ^2, չհրկիզվող	ПВ	գ.մ	20
5.10	Մետաղական ճոպան ø4		գ.մ	20
6	Ուժային վարդակներ			
6.1	Բաժանման տուփ ø80x80x45մմ ներկառուցվող		հատ	10
6.2	Բաժանման տուփ ø80x80x45մմ արտաքին IP54		հատ	2
6.3	Վարդակի տուփ		հատ	52
6.4	Վարդակ միաֆազ եզակի 16Ա ներկառուցվող		հատ	43
6.5	Վարդակի շրջանակ 3 տեղ		հատ	2
6.6	Վարդակի շրջանակ 2 տեղ		հատ	19
6.7	Լուս. անջատիչ մեկստեղն, 10Ա, ներկառուցվող		հատ	9
6.8	Լուս. անջատիչ երկստեղն, 10Ա, արտաքին IP54		հատ	1
7	Լուսատուներ			
7.1	Լուսատու լուսադիոդային (LED), մակերևութային 9 Վտ, 5000 K, 482 lm		հատ	4
7.2	Լուսատու լուսադիոդային (LED), մակերևութային 18 Վտ, 5000 K, 2150 lm		հատ	22
7.3	Լուսարձակ լուսադիոդային (LED), 120 Վտ, 5000 K, 16100 lm		հատ	3
7.4	Լուսատու լուսադիոդային (LED), մակերևութային 25 Վտ, 5000 K, 2600 lm		հատ	20
7.5	Լուսարձակ, փողոցային, լուսադիոդային (LED), մակերևութային 50 Վտ, 5000 K, 6100 lm, IP55		հատ	3
8	Հողանցում			
8.1	3-րդ կարգի գրունտի փորում և ետլիցք ձեռքով		գ.մ	55
8.2	Շերտապողպատ 20x4		գ.մ	19
8.3	Հողանցիչ (Անկյունակ 50x50x4 2500 մմ)		հատ	7
8.4	Լրացուցիչ նյութեր և պարագաներ		լրակազմ	1

ԵՂՎԱՐԴԻ ՀԱՄԱՅՆՔԱՊԵՏԱՐԱՆ
Հասցե: ՀՀ, ք Եղվարդ, Երևանյան 1| Phone: +374 (224) 2-20-24

Եղվարդի համայնքապետարանի նոր ավտոկայանատեղիի կառուցում

Էլեկտրական վարդակների տեղակայման հատակագիծ: Գրասենյակային տարածք:

Format A3(297x420) | Date: 01.08.2021
Նախագծեց: Գ.Գ. | Հաստատեց: ?? ??

BIM Engineering Building Infrastructure Management
ԲԻՄ ԻՆԺԵՆԵՐԻՆԳ ՍՊԸ
Երևան Ավան-Առինջ, Միկրոշրջան-1| Հեռ. +374 (98) 948 666 | E-mail. info@bime.am

ԷՄ